DELTA

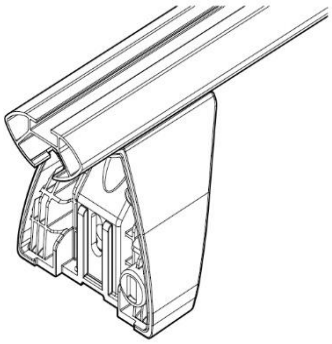

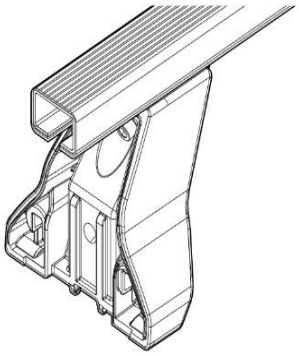

OMEGA

PAG. 5

FIXING KIT DELTA

1

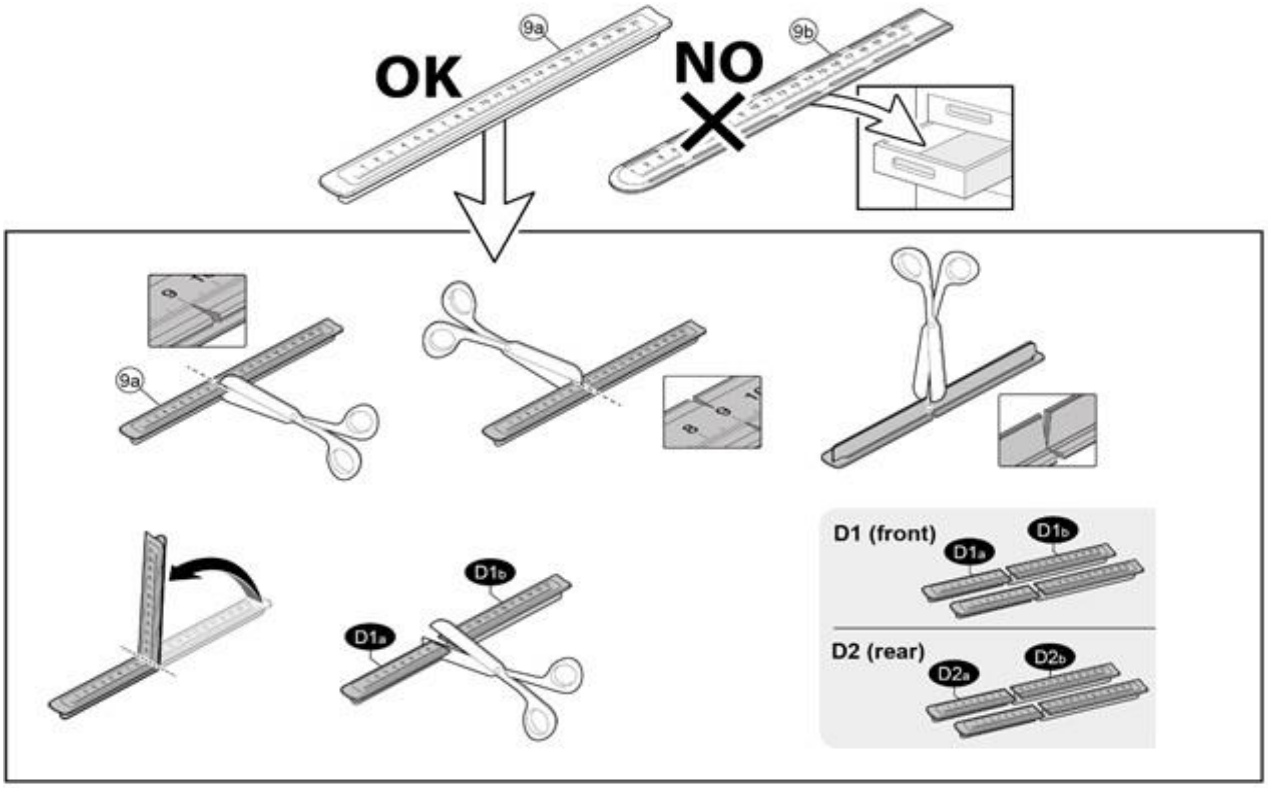

MANUFACTURER	MODEL CAR	DOORS	MODEL YEAR	D1	D2
AUDI	*A3 (8VA) Sportback*	*5*	*13>20*	*12,6*	*11,3*
BMW	*X1 (E84)*	*5*	*09>12*	*7,3*	*7,3*
BMW	*X1 (E84)*	*5*	*12>15*	*7,3*	*7,3*
BMW	*X3 (E83)*	*5*	*04>10*	*6,7*	*5,5*
CHEVROLET	*Volt*	*4*	*10>15*	*12,8*	*12,5*
CITROEN	*C5 (Mk1)*	*4*	*00>07*	*12,0*	*9,9*
CITROEN	*C-Zero*	*5*	*10>*	*12,6*	*13,0*
FIAT	*Bravo*	*5*	*07>14*	*5,7*	*4,6*
FORD	*Focus III Station Wagon*	*5*	*11>18*	*6,4*	*5,3*
HYUNDAI	*Maxcruz / Santa Fe (DM/NC)*	*5*	*12>18*	*10,0*	*8,9*
JEEP	*Cherokee (KL)*	*5*	*14>*	*9,0*	*9,3*
KIA	*Carens (RP)*	*5*	*13>19*	*9,1*	*8,1*
KIA	*Ev6 (no tetto vetro)*	*5*	*21>*	*4,8*	*4,8*
KIA	*Sportage (SL)*	*5*	*10>13*	*8,7*	*7,7*
MAZDA	*Cx-5 (KE)*	*5*	*12>15*	*9,2*	*8,0*

MINI	One / Cooper	5	14>18	12,7	11,9
MITSUBISHI	I-Miev	5	10>	13,3	13,3
NISSAN	Leaf (ZE0)	5	10>16	5,3	6,0
NISSAN	Leaf (ZE1)	5	18>	6,6	5,7
NISSAN	Pulsar	5	14>	4,9	4,9
OPEL / VAUXHALL	Ampera	4	12>	13,5	12,5
PEUGEOT	ION	5	11>	13,3	13,3
RENAULT	Grand Scenic III (No tetto in vetro / No glass sunroof)	5	09>13	8,2	7,8
RENAULT	Grand Scenic III (No tetto in vetro / No glass sunroof)	5	13>16	12,1	11,9
RENAULT	Megane III Coupé	3	09>	3,4	5,4
RENAULT	Scenic III (No tetto in vetro / No glass sunroof)	5	09>13	8,2	7,8
RENAULT	Scenic III (No tetto in vetro / No glass sunroof)	5	13>16	12,1	11,9
SEAT	Altea	5	04>09	12,8	11,9
SEAT	Leon II (1P)	4	05>09	13,4	11,9
SEAT	Leon II (1P)	4	09>13	13,4	11,9
SEAT	Mii	3	12>21	4,7	4,4
ŠKODA	Citigo	3	12>	4,7	4,4
ŠKODA	Citigo	5	12>	6,1	5,1
TATA	Aria	5	12>	12,6	11,5
VOLKSWAGEN	E Up!	5	14>	4,7	4,3
VOLKSWAGEN	Golf VII (5G) Sport Van	5	14>19	5,6	4,2
VOLKSWAGEN	Up!	3	11>	4,7	4,3
VOLKSWAGEN	Up!	5	11>	4,7	4,4

2

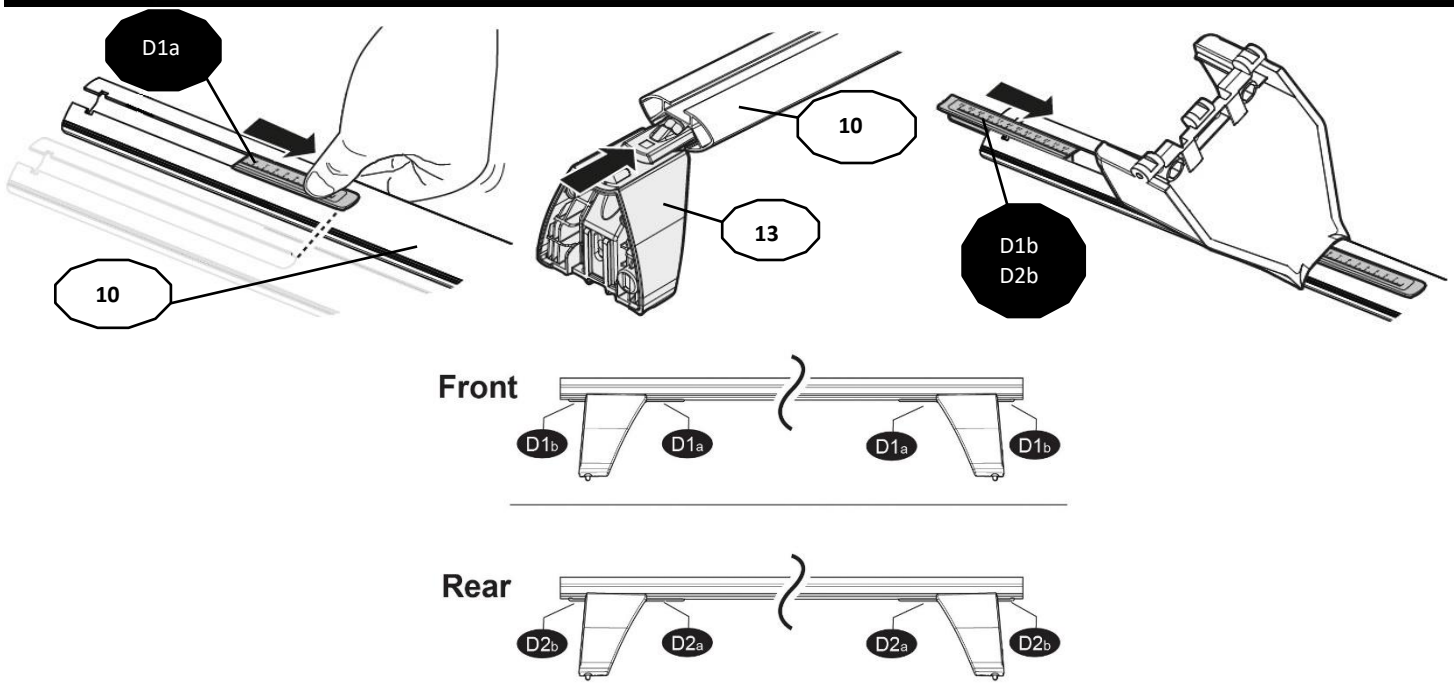

3

x4

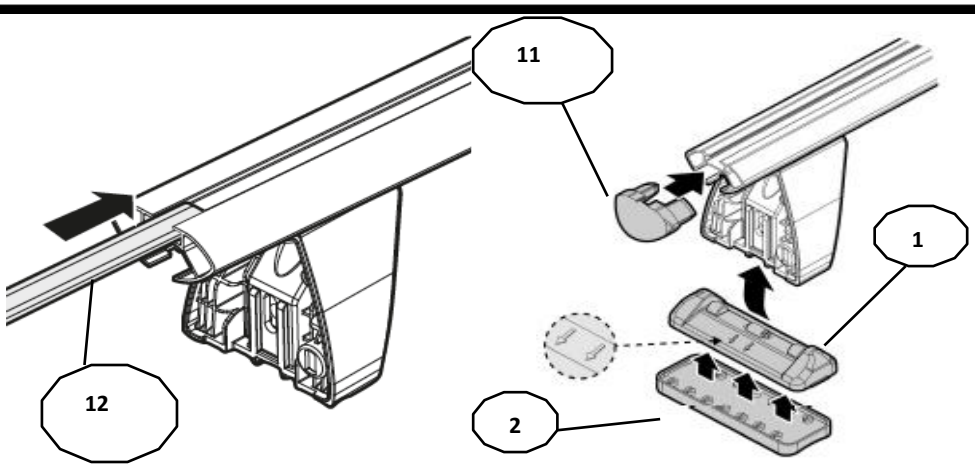

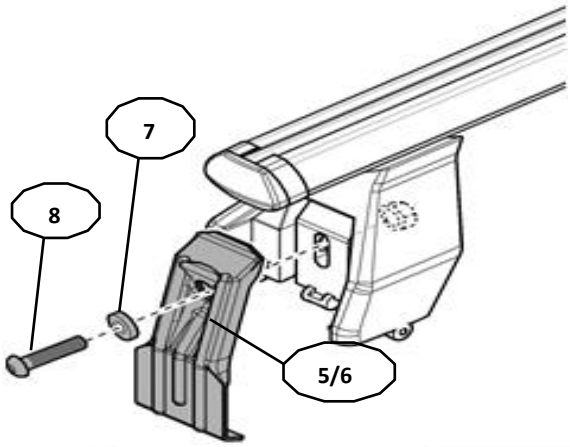

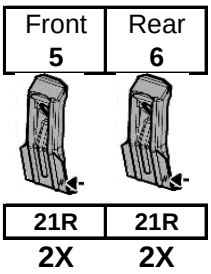

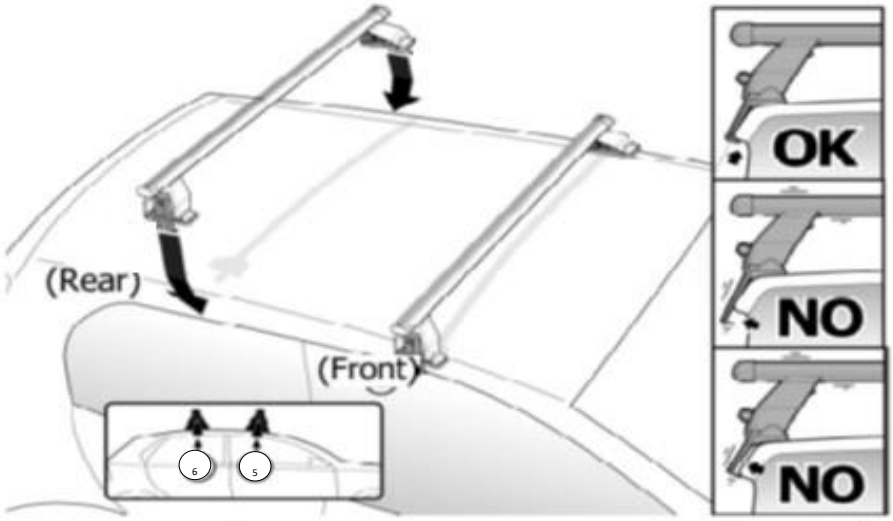

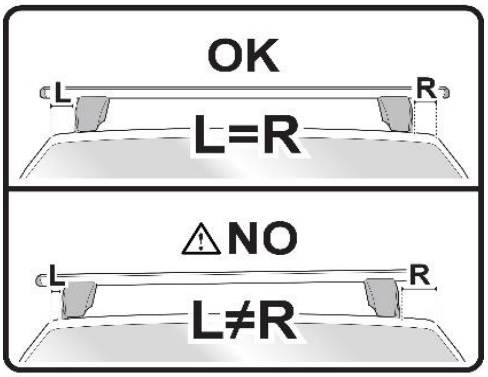

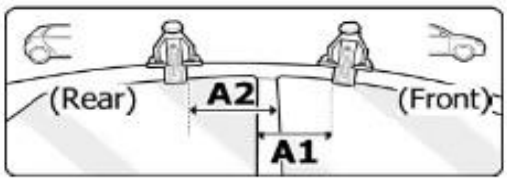

OR

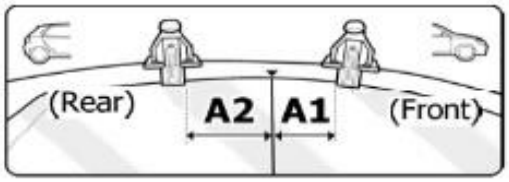

MANUFACTURER	MODEL CAR	DOORS	MODEL YEAR	A1 cm	A2 cm	A1 in	A2 in
AUDI	*A3 (8VA) Sportback*	*5*	*13>20*	*25*	*41*	*9,8*	*16,1*
BMW	*X1 (E84)*	*5*	*09>12*	*25*	*47*	*9,8*	*18,5*
BMW	*X1 (E84)*	*5*	*12>15*	*25*	*47*	*9,8*	*18,5*
BMW	*X3 (E83)*	*5*	*04>10*	*20*	*45*	*7,9*	*17,7*
CHEVROLET	*Volt*	*4*	*10>15*	*43*	*26*	*16,9*	*10,2*
CITROEN	*C5 (Mk1)*	*4*	*00>07*	*22*	*45*	*8,7*	*17,7*
CITROEN	*C-Zero*	*5*	*10>*	*26*	*40*	*10,2*	*15,7*
FIAT	*Bravo*	*5*	*07>14*	*31*	*47*	*12,2*	*18,5*
FORD	*Focus III Station Wagon*	*5*	*11>18*	*23*	*48*	*9,1*	*18,9*
HYUNDAI	*Maxcruz / Santa Fe (DM/NC)*	*5*	*12>18*	*26*	*37*	*10,2*	*14,6*
JEEP	*Cherokee (KL)*	*5*	*14>*	*17*	*52*	*6,7*	*20,5*
KIA	*Carens (RP)*	*5*	*13>19*	*27*	*47*	*10,6*	*18,5*
KIA	*Ev6 (no tetto vetro)*	*5*	*21>*	*13*	*53*	*5,1*	*20,9*
KIA	*Sportage (SL)*	*5*	*10>13*	*10*	*60*	*3,9*	*23,6*
MAZDA	*Cx-5 (KE)*	*5*	*12>15*	*24*	*44*	*9,4*	*17,3*
MINI	*One / Cooper*	*5*	*14>18*	*30*	*25*	*11,8*	*9,8*
MITSUBISHI	*I-Miev*	*5*	*10>*	*27*	*35*	*10,6*	*13,8*
NISSAN	*Leaf (ZE0)*	*5*	*10>16*	*25*	*40*	*9,8*	*15,7*
NISSAN	*Leaf (ZE1)*	*5*	*18>*	*32*	*38*	*12,6*	*15,0*
NISSAN	*Pulsar*	*5*	*14>*	*5*	*63*	*2,0*	*24,8*
OPEL / VAUXHALL	*Ampera*	*4*	*12>*	*43*	*26*	*16,9*	*10,2*
PEUGEOT	*ION*	*5*	*11>*	*27*	*35*	*10,6*	*13,8*
RENAULT	*Grand Scenic III (No tetto in vetro / No glass sunroof)*	*5*	*09>13*	*23*	*41*	*9,1*	*16,1*

X = predisposizione originale /original arrangement

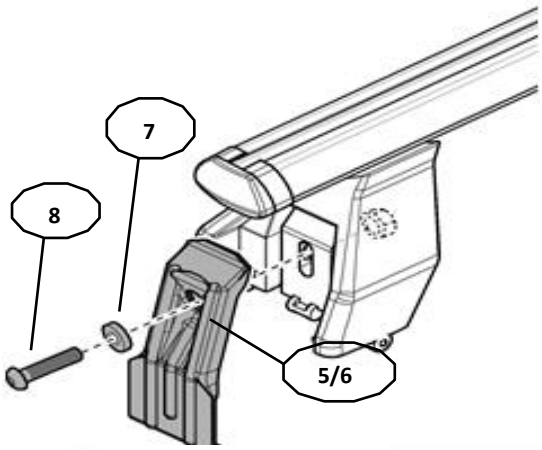

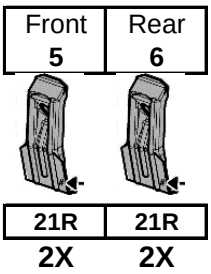

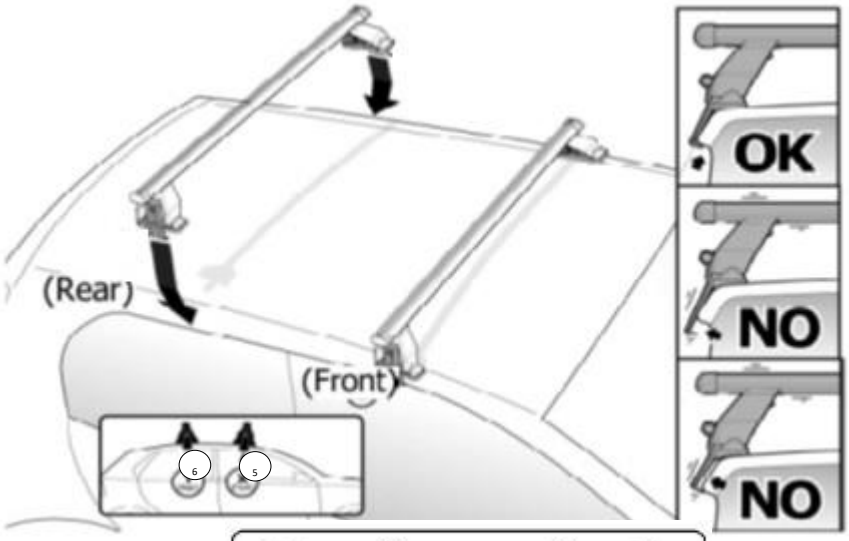

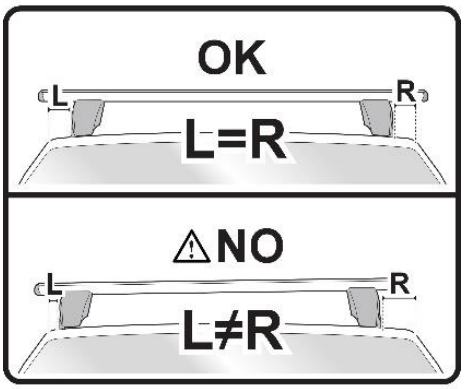

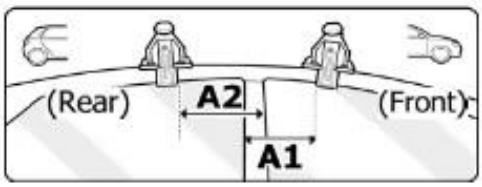

OR

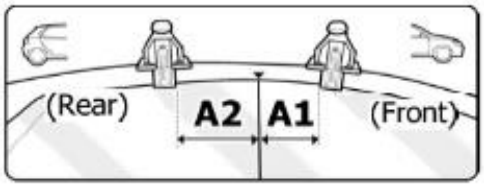

MANUFACTURER	MODEL CAR	DOORS	MODEL YEAR	A1 cm	A2 cm	A1 in	A2 in
RENAULT	*Grand Scenic III (No tetto in vetro / No glass sunroof)*	*5*	*13>16*	*29*	*35*	*11,4*	*13,8*
RENAULT	*Megane III Coupé*	*3*	*09>*	*41*	*12*	*16,1*	*4,7*
RENAULT	*Scenic III (No tetto in vetro / No glass sunroof)*	*5*	*09>13*	*23*	*41*	*9,1*	*16,1*
RENAULT	*Scenic III (No tetto in vetro / No glass sunroof)*	*5*	*13>16*	*29*	*35*	*11,4*	*13,8*
SEAT	*Altea*	*5*	*04>09*	*29*	*45*	*11,4*	*17,7*
SEAT	*Leon II (1P)*	*4*	*05>09*	*21*	*45*	*8,3*	*17,7*
SEAT	*Leon II (1P)*	*4*	*09>13*	*21*	*45*	*8,3*	*17,7*
SEAT	*Mii*	*3*	*12>21*	*43*	*25*	*16,9*	*9,8*
ŠKODA	*Citigo*	*3*	*12>*	*43*	*25*	*16,9*	*9,8*
ŠKODA	*Citigo*	*5*	*12>*	*30*	*40*	*11,8*	*15,7*
TATA	*Aria*	*5*	*12>*	*29*	*60*	*11,4*	*23,6*
VOLKSWAGEN	*E Up!*	*5*	*14>*	*30*	*40*	*11,8*	*15,7*
VOLKSWAGEN	*Golf VII (5G) Sport Van*	*5*	*14>19*	*32*	*45*	*12,6*	*17,7*
VOLKSWAGEN	*Up!*	*3*	*11>*	*30*	*40*	*11,8*	*15,7*
VOLKSWAGEN	*Up!*	*5*	*11>*	*25*	*48*	*9,8*	*18,9*

X = predisposizione originale /original arrangement

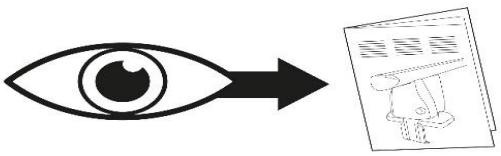

MANUAL DELTA

FIXING KIT OMEGA

2

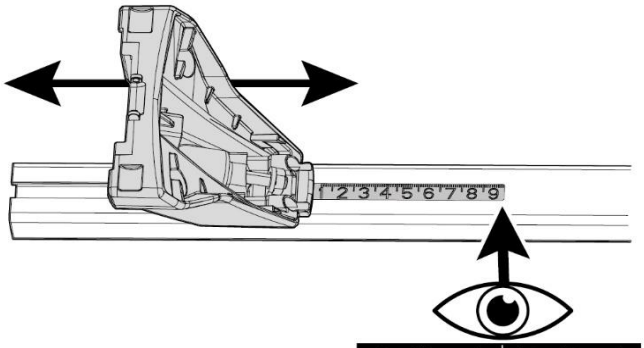

D1 (Front)	D2 (Rear)
xxx	xxx

MANUFACTURER	MODEL CAR	DOORS	MODEL YEAR	D1	D2
AUDI	A3 (8VA) Sportback	5	13>20	12,6	11,3
BMW	X1 (E84)	5	09>12	7,3	7,3
BMW	X1 (E84)	5	12>15	7,3	7,3
BMW	X3 (E83)	5	04>10	6,7	5,5
CHEVROLET	Volt	4	10>15	12,8	12,5
CITROEN	C5 (Mk1)	4	00>07	12,0	9,9
CITROEN	C-Zero	5	10>	12,6	13,0
FIAT	Bravo	5	07>14	5,7	4,6
FORD	Focus III Station Wagon	5	11>18	6,4	5,3
HYUNDAI	Maxcruz / Santa Fe (DM/NC)	5	12>18	10,0	8,9
JEEP	Cherokee (KL)	5	14>	9,0	9,3
KIA	Carens (RP)	5	13>19	9,1	8,1
KIA	Ev6 (no tetto vetro)	5	21>	4,8	4,8
KIA	Sportage (SL)	5	10>13	8,7	7,7
MAZDA	Cx-5 (KE)	5	12>15	9,2	8,0
MINI	One / Cooper	5	14>18	12,7	11,9
MITSUBISHI	I-Miev	5	10>	13,3	13,3
NISSAN	Leaf (ZE0)	5	10>16	5,3	6,0
NISSAN	Leaf (ZE1)	5	18>	6,6	5,7
NISSAN	Pulsar	5	14>	4,9	4,9
OPEL / VAUXHALL	Ampera	4	12>	13,5	12,5
PEUGEOT	ION	5	11>	13,3	13,3
RENAULT	Grand Scenic III (No tetto in vetro / No glass sunroof)	5	09>13	8,2	7,8
RENAULT	Grand Scenic III (No tetto in vetro / No glass sunroof)	5	13>16	12,1	11,9
RENAULT	Megane III Coupé	3	09>	3,4	5,4
RENAULT	Scenic III (No tetto in vetro / No glass sunroof)	5	09>13	8,2	7,8
RENAULT	Scenic III (No tetto in vetro / No glass sunroof)	5	13>16	12,1	11,9
SEAT	Altea	5	04>09	12,8	11,9
SEAT	Leon II (1P)	4	05>09	13,4	11,9
SEAT	Leon II (1P)	4	09>13	13,4	11,9
SEAT	Mii	3	12>21	4,7	4,4
ŠKODA	Citigo	3	12>	4,7	4,4
ŠKODA	Citigo	5	12>	6,1	5,1
TATA	Aria	5	12>	12,6	11,5
VOLKSWAGEN	E Up!	5	14>	4,7	4,3
VOLKSWAGEN	Golf VII (5G) Sport Van	5	14>19	5,6	4,2
VOLKSWAGEN	Up!	3	11>	4,7	4,3
VOLKSWAGEN	Up!	5	11>	4,7	4,4

3

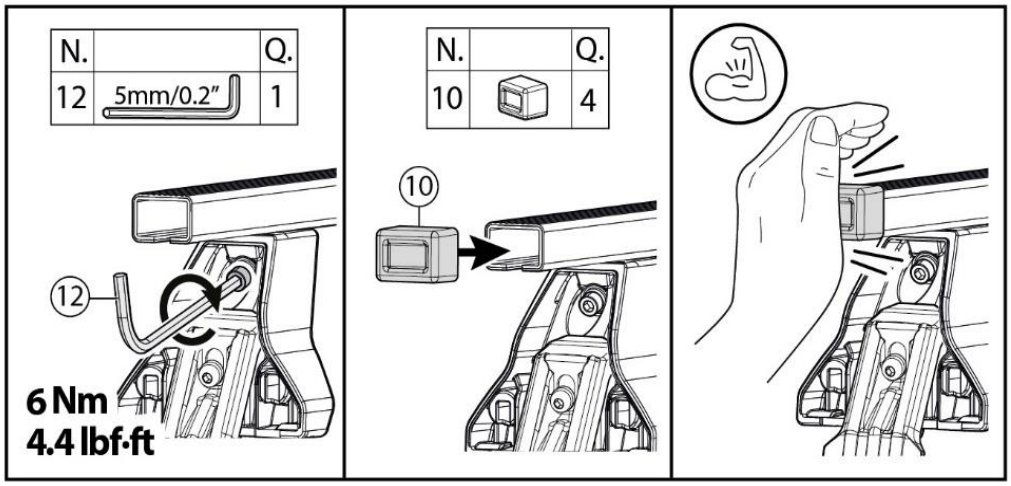

4

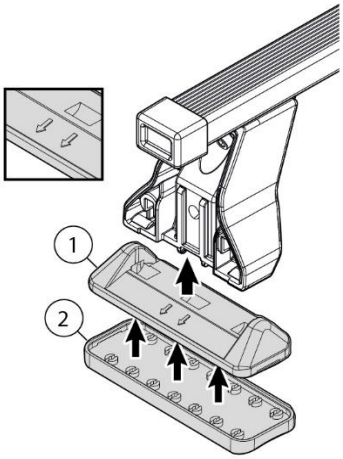

5

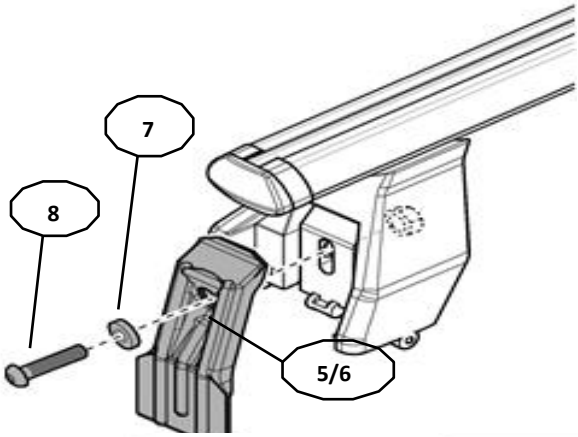

Front	Rear
5	6

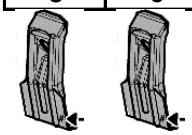

21R	21R
2X	2X

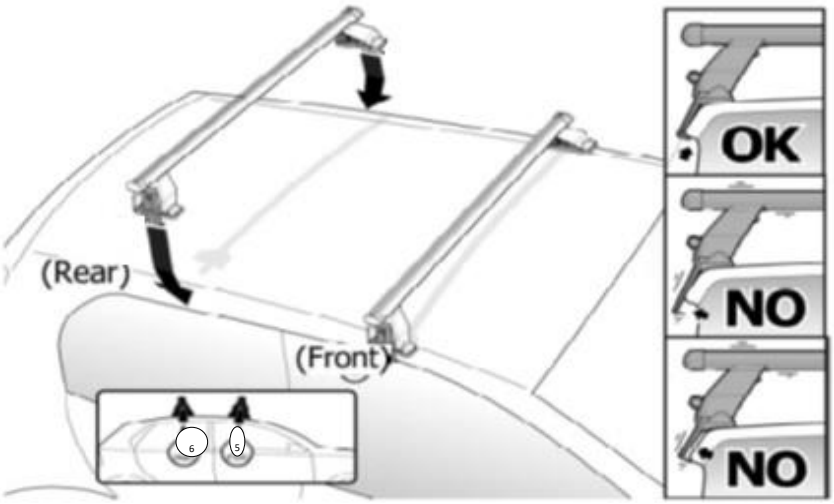

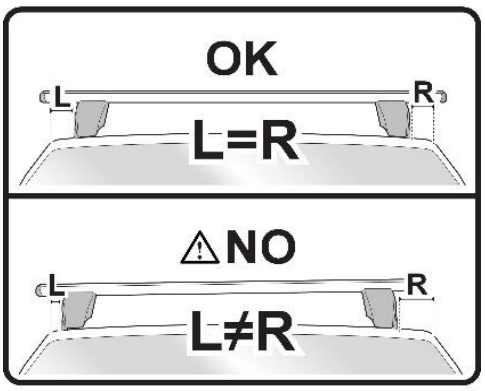

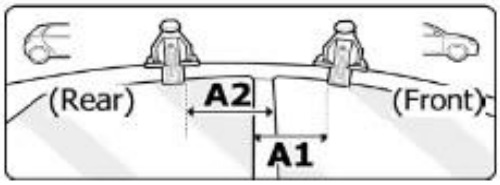

OR

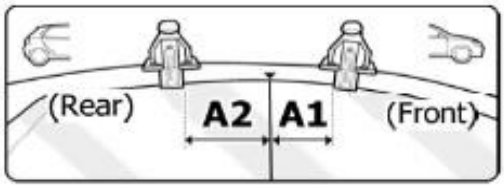

MANUFACTURER	MODEL CAR	DOORS	MODEL YEAR	A1 cm	A2 cm	A1 in	A2 in
AUDI	A3 (8VA) Sportback	5	13>20	25	41	9,8	16,1
BMW	X1 (E84)	5	09>12	25	47	9,8	18,5
BMW	X1 (E84)	5	12>15	25	47	9,8	18,5
BMW	X3 (E83)	5	04>10	20	45	7,9	17,7
CHEVROLET	Volt	4	10>15	43	26	16,9	10,2
CITROEN	C5 (Mk1)	4	00>07	22	45	8,7	17,7
CITROEN	C-Zero	5	10>	26	40	10,2	15,7
FIAT	Bravo	5	07>14	31	47	12,2	18,5
FORD	Focus III Station Wagon	5	11>18	23	48	9,1	18,9
HYUNDAI	Maxcruz / Santa Fe (DM/NC)	5	12>18	26	37	10,2	14,6
JEEP	Cherokee (KL)	5	14>	17	52	6,7	20,5
KIA	Carens (RP)	5	13>19	27	47	10,6	18,5
KIA	Ev6 (no tetto vetro)	5	21>	13	53	5,1	20,9
KIA	Sportage (SL)	5	10>13	10	60	3,9	23,6
MAZDA	Cx-5 (KE)	5	12>15	24	44	9,4	17,3
MINI	One / Cooper	5	14>18	30	25	11,8	9,8
MITSUBISHI	I-Miev	5	10>	27	35	10,6	13,8
NISSAN	Leaf (ZE0)	5	10>16	25	40	9,8	15,7
NISSAN	Leaf (ZE1)	5	18>	32	38	12,6	15,0
NISSAN	Pulsar	5	14>	5	63	2,0	24,8
OPEL / VAUXHALL	Ampera	4	12>	43	26	16,9	10,2
PEUGEOT	ION	5	11>	27	35	10,6	13,8
RENAULT	Grand Scenic III (No tetto in vetro / No glass sunroof)	5	09>13	23	41	9,1	16,1
RENAULT	Grand Scenic III (No tetto in vetro / No glass sunroof)	5	13>16	29	35	11,4	13,8
RENAULT	Megane III Coupé	3	09>	41	12	16,1	4,7
RENAULT	Scenic III (No tetto in vetro / No glass sunroof)	5	09>13	23	41	9,1	16,1
RENAULT	Scenic III (No tetto in vetro / No glass sunroof)	5	13>16	29	35	11,4	13,8
SEAT	Altea	5	04>09	29	45	11,4	17,7
SEAT	Leon II (1P)	4	05>09	21	45	8,3	17,7
SEAT	Leon II (1P)	4	09>13	21	45	8,3	17,7
SEAT	Mii	3	12>21	43	25	16,9	9,8
ŠKODA	Citigo	3	12>	43	25	16,9	9,8
ŠKODA	Citigo	5	12>	30	40	11,8	15,7
TATA	Aria	5	12>	29	60	11,4	23,6
VOLKSWAGEN	E Up!	5	14>	30	40	11,8	15,7
VOLKSWAGEN	Golf VII (5G) Sport Van	5	14>19	32	45	12,6	17,7
VOLKSWAGEN	Up!	3	11>	30	40	11,8	15,7
VOLKSWAGEN	Up!	5	11>	25	48	9,8	18,9

X = predisposizione originale /original arrangement

6

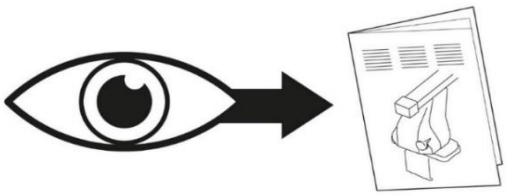

MANUAL OMEGA

NOTE: